御中

製 品 仕 様 書

PGAシリーズ　PGネジ　多芯型ケーブルグランド(8芯)	品番	

仕 様

取付部	:	PG/ドイツネジ(DIN40430)
材質	:	Ⓐロックナット Ⓒ本体 Ⓔツメ Ⓕシールナット/66ナイロン(UL94V-2) Ⓑワッシャ Ⓓシール/EPDM ※RoHS指令対象10物質は使用しておりません。
使用温度範囲	:	-40℃～105℃(瞬時/1分:160℃)
IP等級	:	IP68/5気圧(水没仕様の場合、必ず事前評価の後ご使用下さい)
色	:	黒(耐候性)、グレー、シルバーグレー(オプション)
適合規格	:	CE
製造工場	:	AVC Industrial Corp. (台湾)
特殊仕様	:	ロックナット無(末尾:-XA)、スリット入り(末尾:-SD)等

外形図

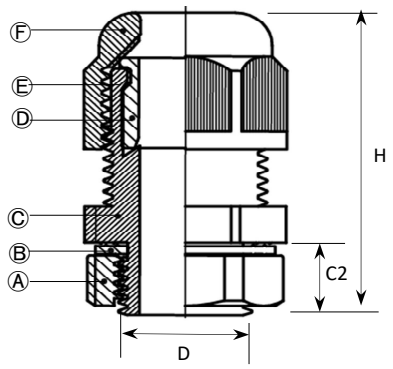

品番 サイズ		黒	グレー	シルバーグレー	適合電線径 (φmm)	ネジの呼び	ネジ外径 D (φmm)	取付穴径 (φmm)	対辺 A部/C部/F部 (mm)	対角 A部/C部/F部 (mm)	高さ H (mm)	ネジ長 C2 (mm)	A部厚さ (mm)	B部厚さ (mm)	製品UL取得品
PGA16	-H8-01	B	G	SG	1.5-1	PG16	22.5	23～23.5	30/27/27	32/30/30	46	11	6.5	1.7	-
	-H8-02	B	G	SG	2.8-2										-
PGA21	-H8-03	B	G	SG	3.6-2.6	PG21	28.3	28.8～29.3	36/33/33	38/37/37	54	12.5	7	1.7	-
	-H8-04	B	G	SG	4.1-3										-
	-H8-05	B	G	SG	5.1-4.5										-
PGA29	-H8-05	B	G	SG	5.1-4	PG29	37	37.6～38.2	46/42/42	48/46/47	57	12	8	1.7	-

※　公差(mm):　6↓±0.2、　6.1～9±0.3、　9.1～18±0.4、　18.1～30±0.5、　30.1～50±0.6、　50.1～80±0.8

※　高さ(H)寸法については、ご使用電線により変動します(参考値)。適合電線径・取付穴径はあくまでも推奨値となります。

＊製品の改良・改善の為、予告なく変更する場合がございます。

AVC® www.IP68.jp
日本エイ・ヴィ・シー株式会社
AVC Corporation of Japan
〒524-0041 滋賀県守山市勝部二丁目3番12-6号
TEL.077-514-2411　FAX.077-514-2413
東京営業所 〒111-0034 東京都台東区雷門二丁目19-17 浅草雷一ビル416号室
TEL.03-5806-3505 FAX.03-5806-3506

製品情報や技術資料、お問い合わせはコチラ
IP68.jp

製品紹介のページはコチラ
https://www.ip68.jp/movie/index.html

品番検索のページはコチラ
https://www.ip68.jp/search/index.php